الجمهورية الجزائرية الديمقراطية الشعبية

وزارة التربية الوطنية

مديرية التربية للجزائر غرب - الشراقة

مؤسسة التربية والتعليم الخاصة الرشيد – بئر خادم **السنة الدراسية 2023 - 2024**

المستوى : 1 **متوسط** بئر خادم في : 06 ديسمبر 2023

المادة : **العلوم الفيزيائية**

المدة : 1 **سا و 30 د** **الأستاذة: مزنار**

اختبار الثلاثي الأول

الوضعية الاولى: (6 ن)

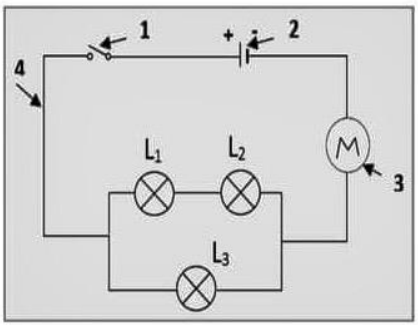

الوثيقة(1)

1- ماذا تمثل **الوثيقة** (1) ؟.....

2-سم العناصر الكهربائية المرقمة:

4	3	2	1
.....	.....	.....	.....

3 - ما نوع الربط بين المصباحين (L_1) و (L_2).....

وما نوع الربط بين المصباحين (L_2) و (L_3).....

استنتج نوع ربط المصابيح L_1, L_2, L_3؟ .....

4-عند غلق العنصر (1) احترق المصباح (L_2) ، ماذا يحدث للمصباحين (L_1) و (L_3) ؟

المصباح (L_1)..... المصباح (L_3) .....

الوضعية الثانية : (6 ن)

إليك المخطط النظامي للدارة الكهربائية التالية: (**الوثيقة 3**)

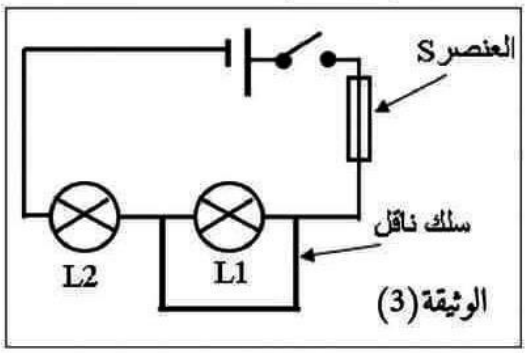

1- ما الهدف من توصيل السلك الناقل بين طرفي المصباح؟

.....

2- سم العنصر S: .....

ماذا يحدث للعنصر S عند غلق الدارة؟ مبيناً دورها في الدارة.

.....

3- أ - أذكر آثار الناجمة عن هذه الظاهرة الحادثة.

1-.....2-.....

3-.....4-.....

ب - هنالك عدة احتياطات أمنية لحماية الدارات الكهربائية من الظاهرة السابقة. **أذكر ها:**

1-.....2-.....

3-.....4-.....

الوضعية الادماجية : (08 ن)

اشتكى أفراد عائلة محمد من اضاءة مصباح الرواق من مكان واحد فقط، فاقترح عليهم تركيب لدارة كهربائية تمكنهم من اشعال مصباح الرواق من مكانين مختلفين (الشكل-4). مستعينا بما درسه في القسم.

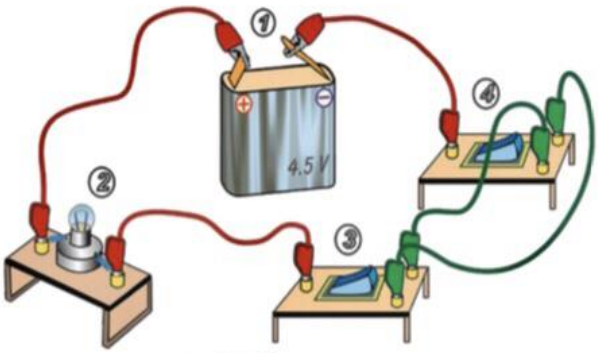

الشكل -5

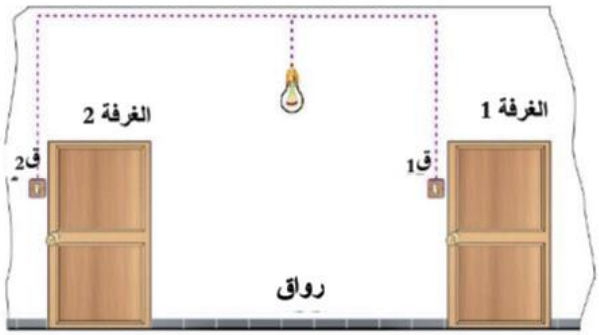

الشكل -4

1- ما هو الحل الذي اقترحه محمد على عائلته؟

3- أرسم مخططا نظاميا للدارة الكهربائية التي اقترحها محمد.

4- أعط أمثلة أخرى عن أماكن استعمال هذا النوع من الدارات الكهربائية.

بالتوفيق